変速比			
1.0000	0.2533	0.3846	0.6387
1/1	1/3.95	1/2.60	1/1.57

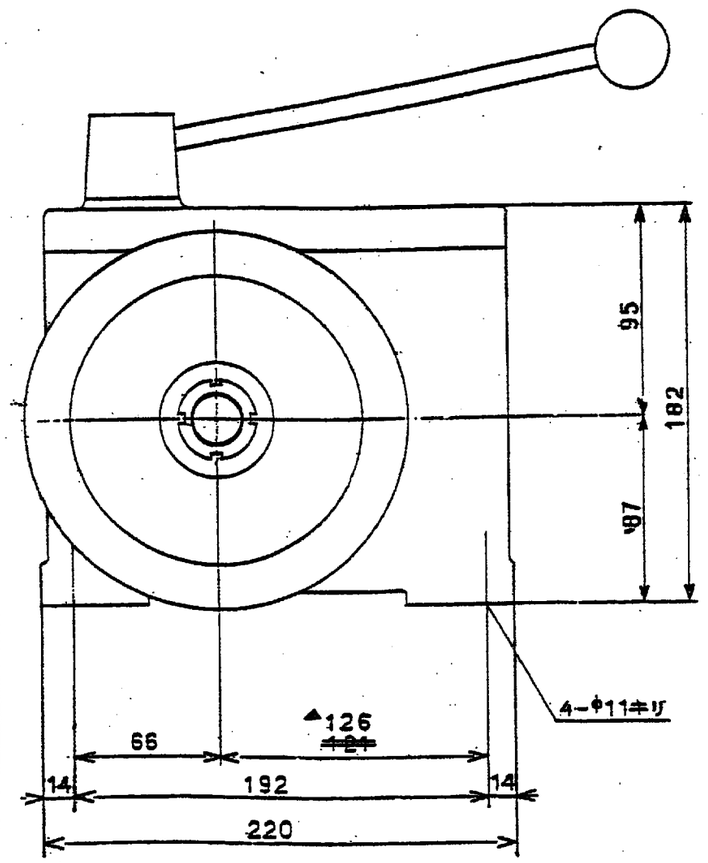

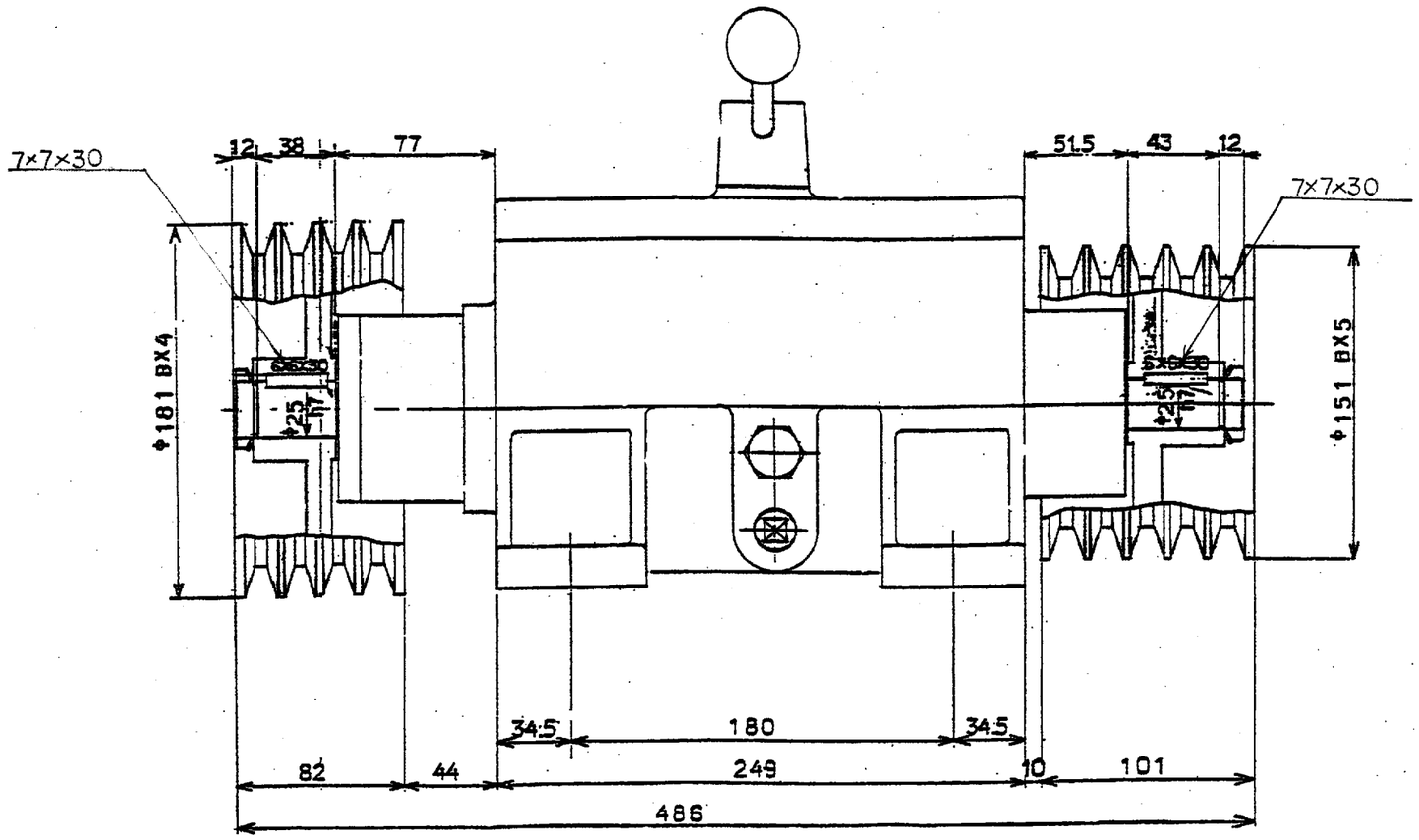

品番	品名	図番	材質	個数	備考
型式名称	MS-405 GS-A				
尺度	1/2	角法	3角法	使用箇所	
図番				日付	60年 3月28日
社長	課長	検図	設計	製図	作図

符号	年月日	訂正記事	印
A	60.8.22	寸法訂正	

株式会社 益製作所