変速比一覧表				
レバー位置	1XA	1XB	2XA	2XB
変速比	0.2510	0.4078	0.6155	1.0000

普通寸法差 (削り加工)			
呼ビ寸法ノ区分	寸法差 精級	寸法差 中級	寸法差 粗級
1以上 4以下	0.05	0.1	0.3
4をこえ 16以下	0.07	0.2	0.5
16をこえ 63以下	0.1	0.3	0.7
63をこえ 250以下	0.2	0.5	1.2
250をこえ1000以下	0.3	0.8	2.0

図面ニ記入無キ角及び隅ハ糸面取リノコト

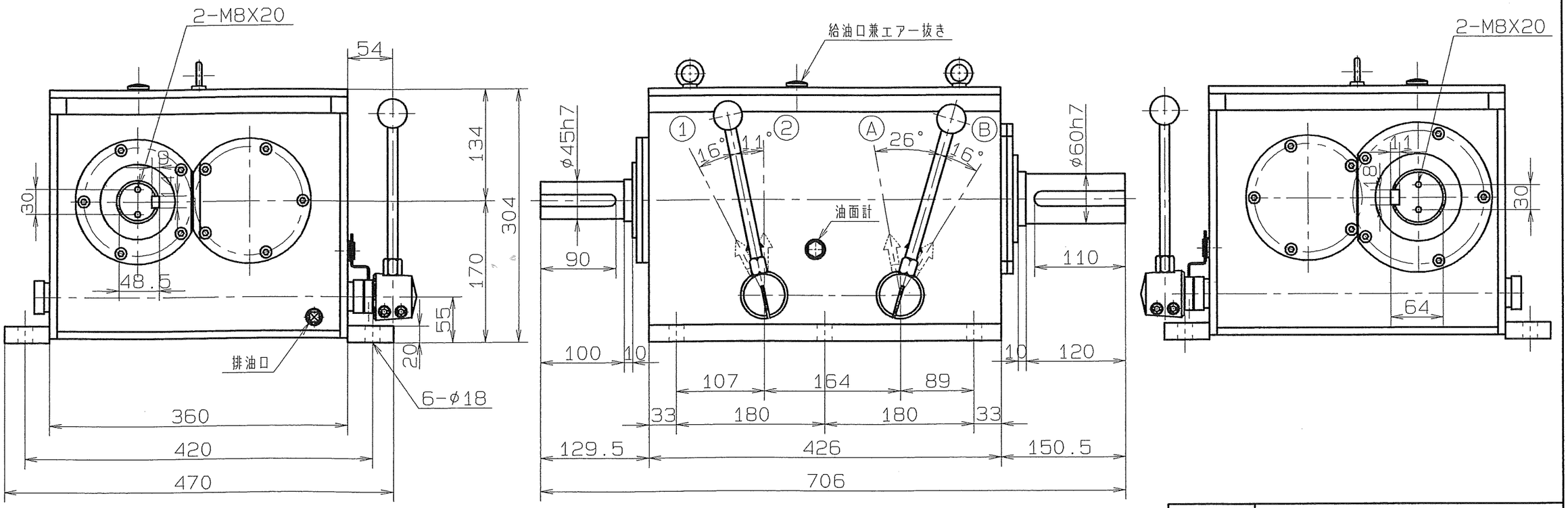

型式名称	MS-430GSK 外形図		
尺度 1:5	角法 3角法	使用個所	標準
図番	MS-430GSK-001/0	日付	2009年3月10日
社長	課長	検図	設計	製図 久保	写図
株式会社 益製作所			

符号	年月日	訂正記事	印