※ 変 更

標準品のオイルレベルゲージの位置は出力側から見て右側のみ

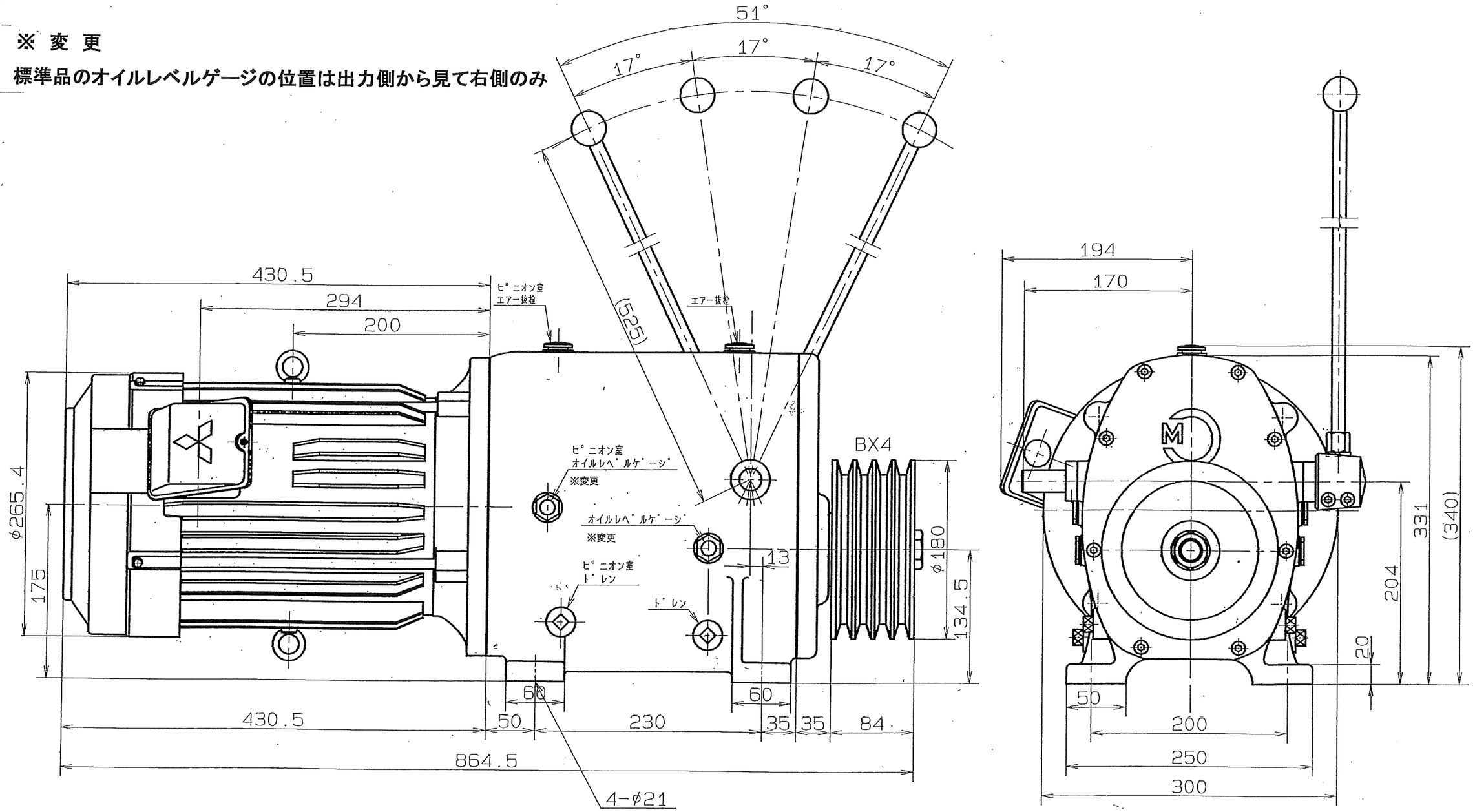

定格周波数 ＼ レバー位置	1	2	3	4
50Hz	322rpm	504	788	1209
60Hz	389rpm	608	951	1459

符号	年月日	訂正記事	印

型式名称	MSD-410 VP付外形図(三菱)								
尺度	1:4	角法	3角法	使用個所					
図番	M-0178VP(三菱)	日付	2007年6月18日						
社長		課長		検図		設計		製図	久保	写図
株式会社 益製作所									