変　速　比　表				
レバー位置	1	2	3	4
変速比	0.223	0.389	0.632	0.889

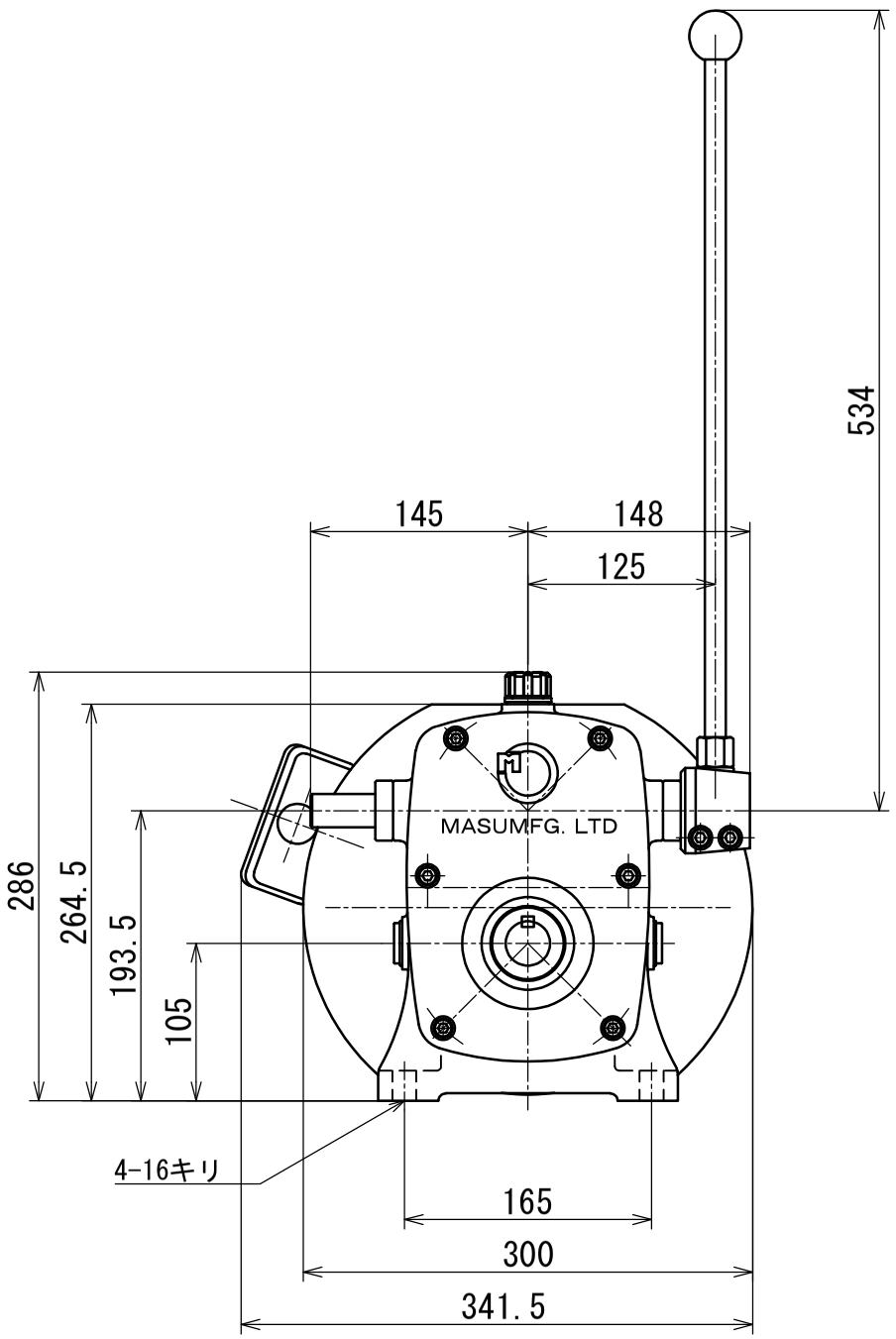

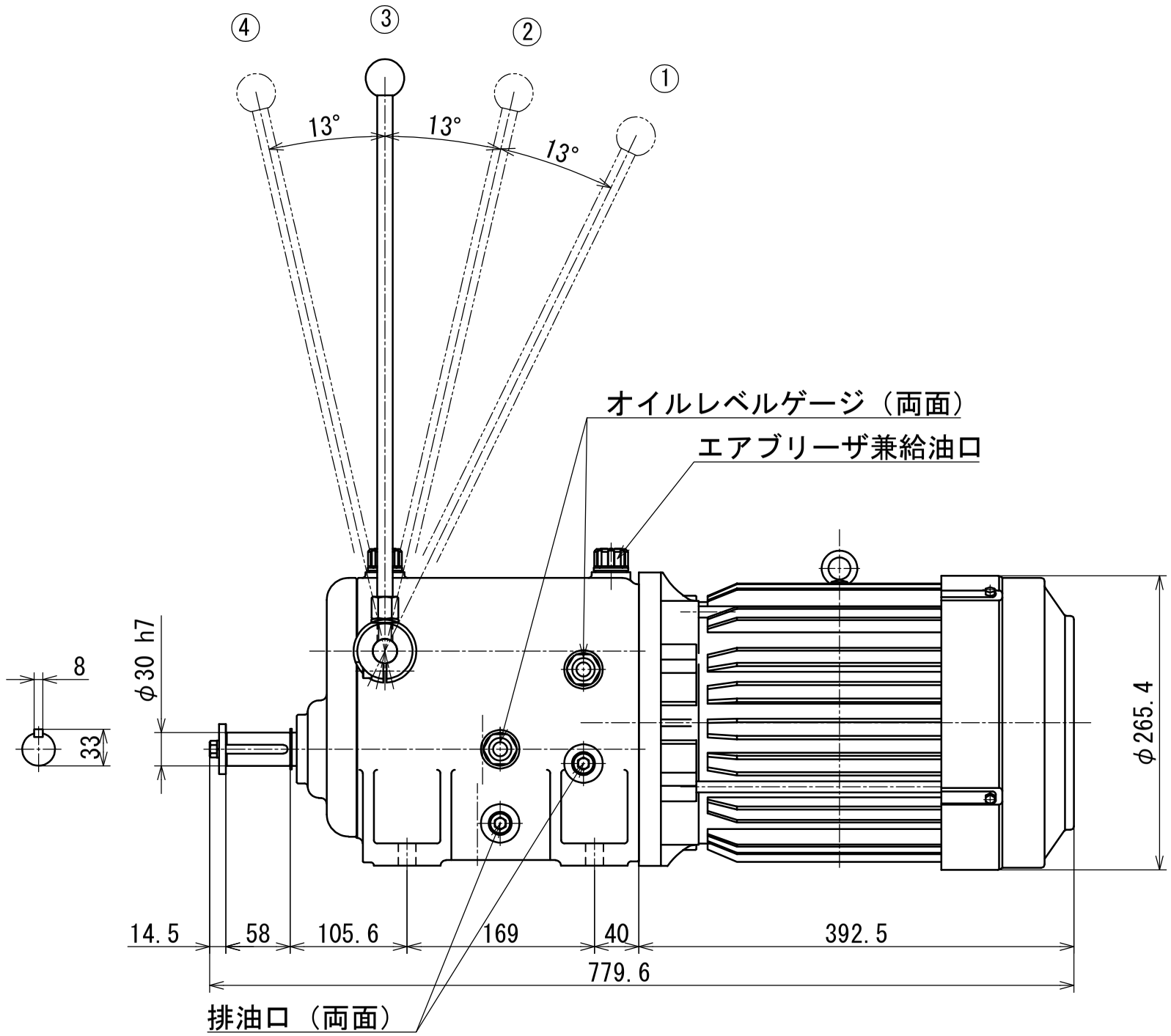

図番	MSD-408-OD	図面名称	MSD-408 型変速機　外形図				
形式名称		MSD-408 型変速機	尺度	1:1	角法		
株式会社 益製作所		日付	2021年 03月 08日	承認	検図	製図	